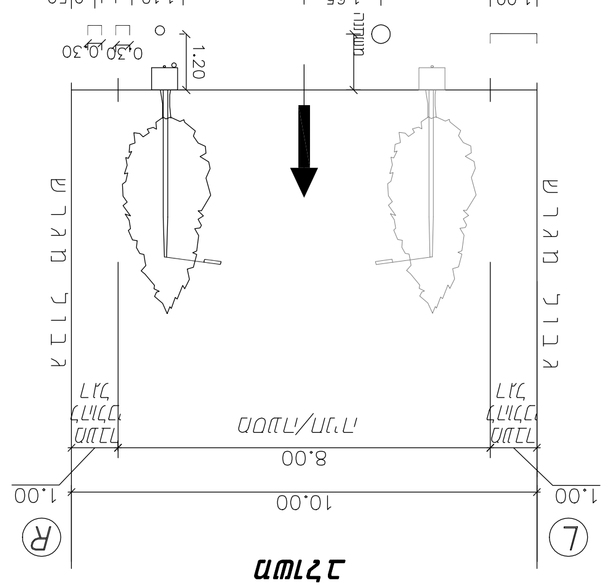

22 ' מס מ"מ"כ
'מ 10.0 כמ"ר
כ"ומ"ש

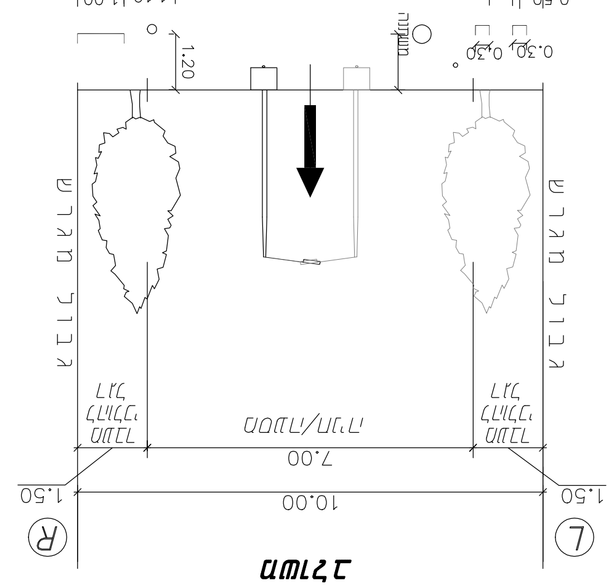

21 ' מס מ"מ"כ
'מ 10.0 כמ"ר
כ"ומ"ש

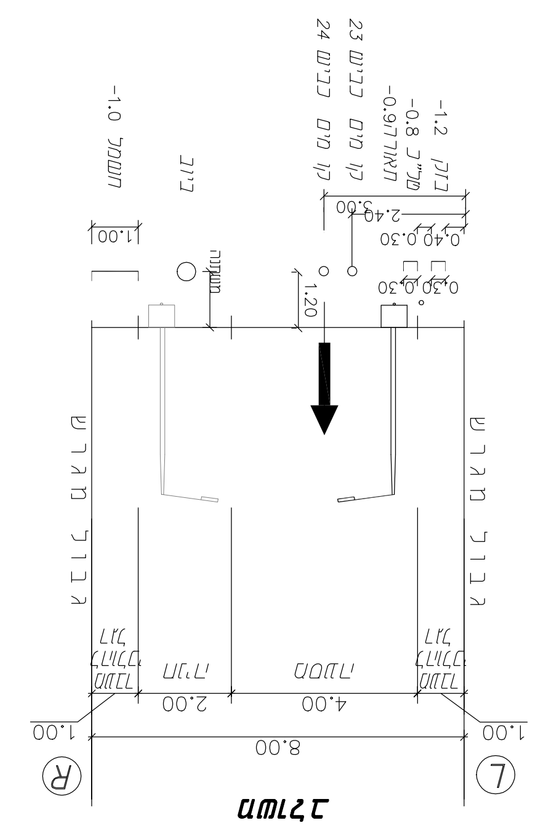

23,23(24),23(230) ' מס מ"מ"כ
'מ 8.0 כמ"ר
כ"ומ"ש

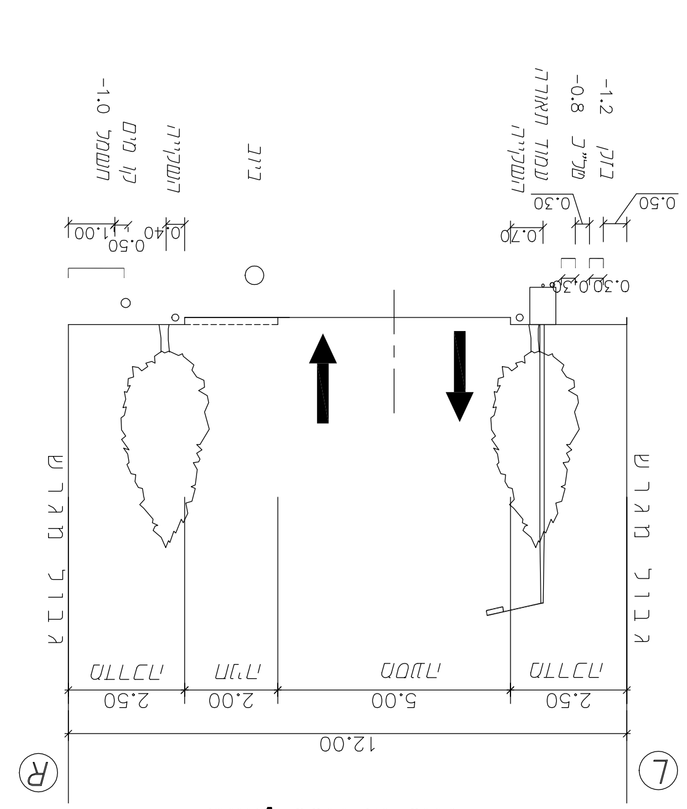

14 ' מס מ"מ"כ
'מ 12.0 כמ"ר
1416 עד 1406 מ"מ

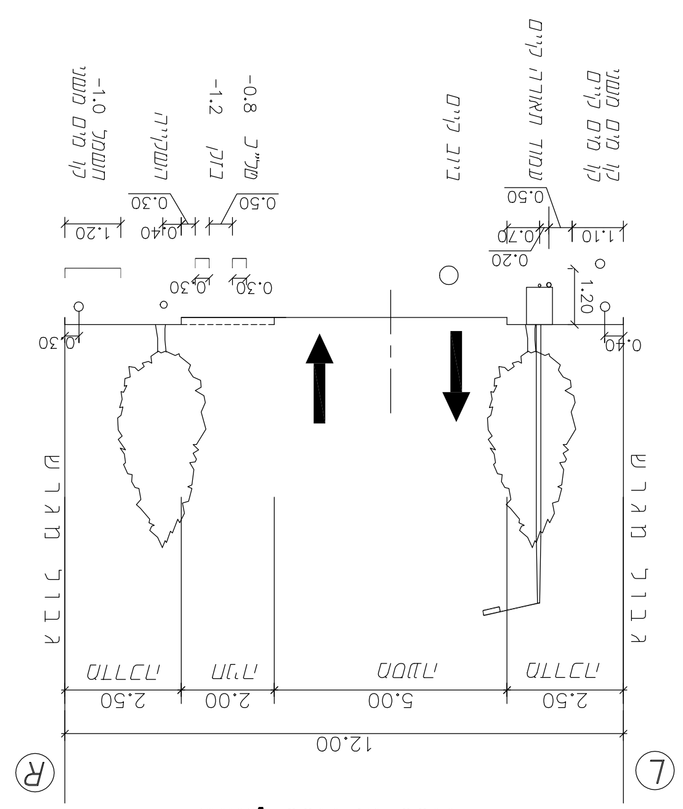

14 ' מס מ"מ"כ
'מ 12.0 כמ"ר
1406 עד 1400 מ"מ

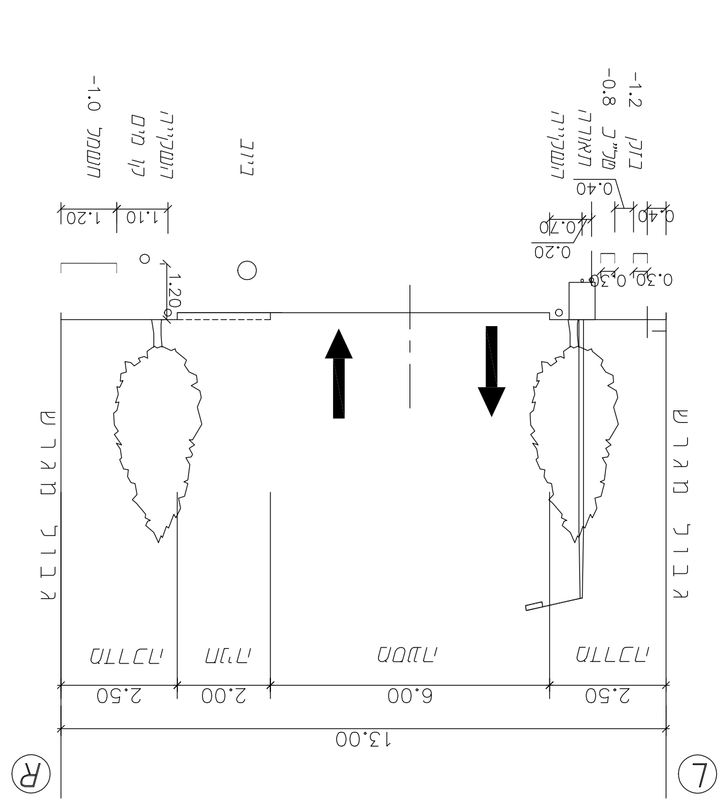

36 ' מס מ"מ"כ
'מ 13.0 כמ"ר

מס'	תיאור	מידות	כמות
1.09.11	מגשר		1
3.05.11	מרכיב מחברת מרכזית		0
7.11.1	מרקיע	מרקיע	2
10.11.11	מרקיע	בקרה	4
			3

מקרא ציוד

מס'	תיאור	מידות	כמות
1.09.11	מגשר		1
7.11.1	מרקיע	מרקיע מחבר	2
10.11.11	מרקיע	בקרה	4

מהדורה	4	מתוקנת לפי	10.11.11
רישוי	הקמה	תב"ע	4.04.11 : רישוי

מ"אינ : מהנדס

מ.ר.ת. מרכז הנדסה בע"מ
מגדל אלון, 13 דרך אלון
מבשרת ציון 55336
טל' 08-6596656 פקס' 08-6536636
מרכז מקצועי לתכנון הנדסי
מרכז הנדסי מקצועי מתמחה בתכנון מבנים, תשתיות, תיעוד ופיקוח
www.kahanco.co.il

מס'	123
מהדורה	1
תאריך	10.11.11
מבוא	
מבנה	
מבנה	
מבנה